SRIM1

室内压力隔离监视仪

特性

- 分体设计，节约安装校准成本
- 可选 316SS 不锈钢无积尘面板
- 可拆卸面板，缩短校准时间
- 无积尘面板， 39mm 安装厚度
- 双行液晶显示 , 易于设置和房间显示
- 滤波系数 1-99 现场可调，输出更稳定
- 配置的声光报警 , 现场设定启动 / 禁止
- 输出现场可选（4-20mA，0-5VDC 或 0-10VDC）
- 真正的 2 线制 4-20mA 输出
- IP65 防护等级（安装后）

应用

- 制药厂洁净室 / 电子厂房洁净室
- 传染病房
- 医院手术室 / 隔离病房 / 血液中心
- 实验室
- 动植物房

SRIM1 是 Setra 标准非 BacNet 产品，专为检测关键应用环境的微压差定制。SRIM1 具有双行 LCD 显示，简单菜单导航，提供本地及延迟报警设置。SRIM1 具备分体式安装，无需拆卸电缆和管路，仅移除前面盖，即可实现校准。

为什么一定要使用高品质的产品？

在关键应用环境下，污染可能导致重大经济损失甚至人员伤亡，这就是为什么 Setra 微差压传感器成为业内更受客户信赖的产品。Setra 凭借良好的电容式不锈钢设计，制造出更稳定的超低微差压传感器，是隔离区间差压监视的理想选择。

更高性价比

SRIM1，客户需要现场压力报警，无需额外购买，配置声光报警，通过 2 行液晶显示设置报警功能启动 / 禁止，通过面板设置。滤波系数现场可调，设置范围为 1-99，默认值为 10。设置滤波系数，数值越低时输出响应越快，越接近房间压力的实际状态。在压力控制不稳定的环境中，逐步增加数值直至压力显示变化减小，获得稳定的输出。

分体式安装， 节约校准时间和成本

压力传感器每年都必须校准 1 到 3 次，为此，Setra SRIM1 提供了一种可显著缩短校准时间的解决方案：用户无需拆卸任何电缆和管路，即可取下传感器，然后连接至 Setra 超低压发生及记录校验仪 MicroCal。

© Setra Systems, Inc. 保留所有权利。
The Setra Systems name and logo are registered trademarks of Setra Systems, Inc.

400 110 7375 | www.setra.com.cn

订购指南

S R I M 1 – □□□□ – □ – □□ – □□ – □ – □

型号	压力量程						压差类型 [2]		输出 [2]		安装方式		精度		压力缓冲器	
SRIM1	In.W.C.(英寸水柱)			Pa（帕斯卡）			D	单向	11	4-20mA	WL	墙装型	C	±1.0%FS(不带标定证书)	N	数量 0
		单向 (D)	双向 (B)		单向（D)	双向 (B)	B	双向	2B	0-5VDC	DL	风道型	F	±0.25%FS(带标定证书)	1	数量 1
	R05W [1]	0 - 0.05	±0.05	Z02L	0 - 12.5	±12.5			2C	0-10VDC	SC	墙装型 (316SS)	H	±0.5%FS(带标定证书)	2	数量 2
	0R1W	0 - 0.1	±0.1	025L	0 - 25	±25							G	±1.0%FS(带标定证书)		
	R25W	0 - 0.25	±0.25	050L	0 - 50	±50										
	0R5W	0 - 0.5	±0.5	100L	0 - 100	±100										
	001W	0 - 1	±1	250L	0 - 250	±250										
	2R5W	0 - 2.5	±2.5	500L	0 - 500	±500										
	005W	0 - 5	±5	10CL	0 - 1000	±1000										
				25CL	0 - 2500	±2500										

[1] 仅单向量程
[2] 现场可调，出厂时状态与证书保持一致

Snubber
压力缓冲器

注： 0...50Pa，0.25%FS 带证书，4-20mA, 缓冲器数量 0,316SS 不锈钢面板的 SRIM1 产品型号为： SRIM1050LD11SCFN
‘-50…+50Pa，0.25%FS 带证书，4-20mA, 缓冲器数量 0,316SS 不锈钢面板的 SRIM1 产品型号为： SRIM1050LB11SCFN

规格

性能参数

	代码 F	代码 H	代码 G
精度 RSS [1]	±0.25% FS	±0.5% FS	±1.0% FS
非线性 (BFSL)	±0.22% FS	±0.49% FS	±0.98% FS
滞后	±0.1% FS	±0.1% FS	±0.1% FS
非重复性	±0.05% FS	±0.05% FS	±0.05% FS
零点设定偏差	±0.5% FS	±0.5% FS	±1.0% FS
量程设定偏差	±0.5% FS	±0.5% FS	±1.0% FS

温度影响 [2]

补偿范围	±0.02% FS/°C（典型值）(4.5°C ~50°C)
过压	±7 kPa (±3.5 kPa for ≤ ±25 Pa)

环境参数

工作温度	-6 ~ +60°C
存储温度	-20 ~ +85°C
工作湿度	5 ~ 95%RH（无凝露）

电气参数

电路	2 或 3 线制 (激励，输出，Com)
输出	4~20 mA (2 线回路供电)，0~5 VDC, 0~10 VDC
电源	18~32 VDC
电流损耗	5 mA(电压输出)
最大回路电阻	<800Ω

机械参数

压力介质	空气或非导电性、无爆炸性的气体
壳体 [3]	防火塑料 UL94V-0 非不锈钢型：防火塑料，符合 UL94V-0 不锈钢型：面板：316SS 不锈钢； 后壳：防火塑料，符合 UL94V-0
尺寸	风管安装型（74×144×43mm) 墙装型 / 塑料（112×157×43mm) 墙装型 / 不锈钢（112×116×43mm)
电气连接	螺钉端子
压力接口	用于 1/4” 导管的倒刺接头
重量 (近似)	350g
安装 , 墙装	预置镶入墙体的安装盒，传感器插拔安装
显示	定制双行 LCD 显示

物理参数

电气连接	螺钉端子
显示	显示内容可定制双行 LCD
压力接口	用于 1/4” 导管的倒刺接头
壳体	防火塑料 UL94V-0 & 不锈钢面板，IP65 防护等级（安装后）

压力介质

空气或非导体、非爆炸性的气体

认证

CE	EN61326-1 & EN61326-2-3 基本抗扰度标准 & Class B 辐射
RoHS	

规格改变不再另行通知

1. 常温下非线性、非重复性及滞后的方和根
2. 产品在 21°C温度下标定。最大热误差值由此数据算出
3. 密封胶材质：PH 中性硅胶，不影响电子元器件的性能

尺寸

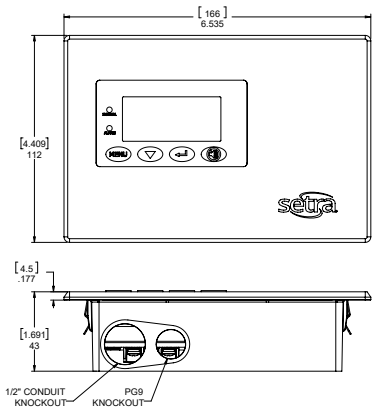

墙装型(不锈钢面板)

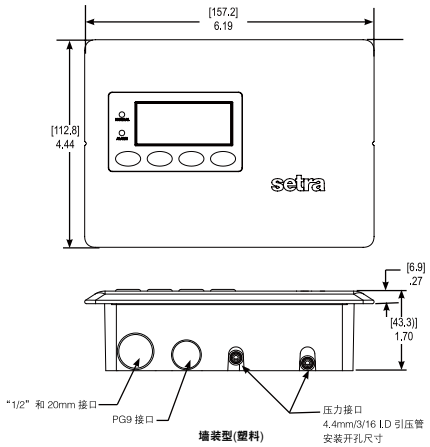

墙装型(塑料)

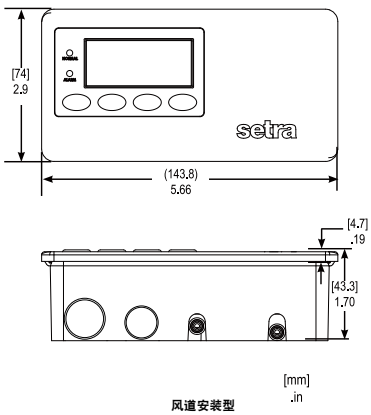

风道安装型

SSP-SRIM1 REV D_12/2013_en / 02-2021_cn